Ц3

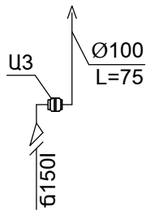


Ц2

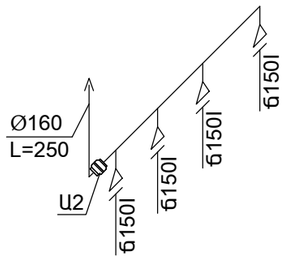


Ц1

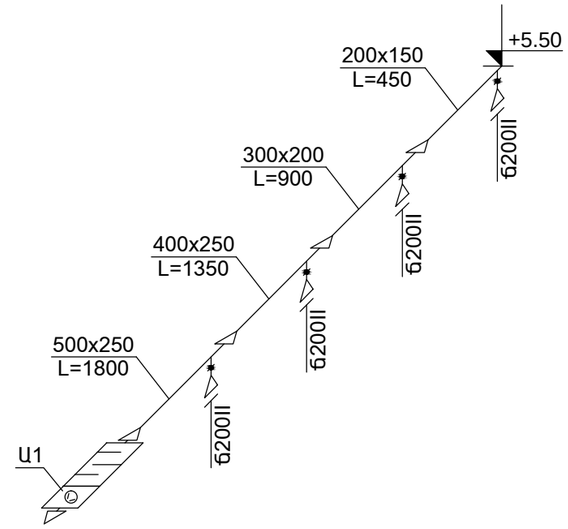


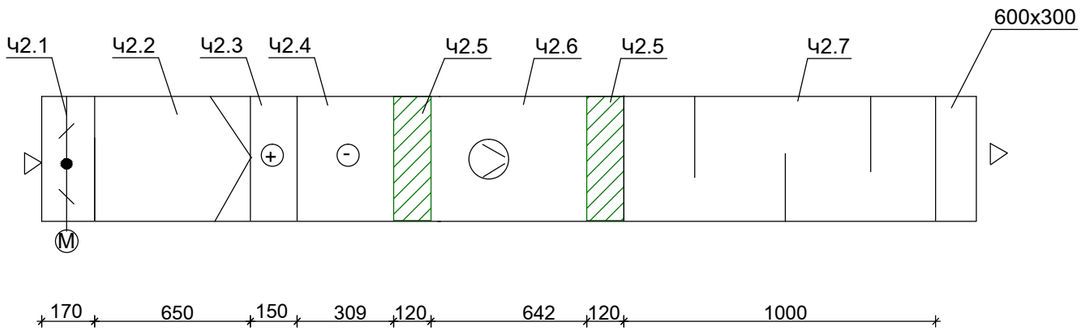


Ч1

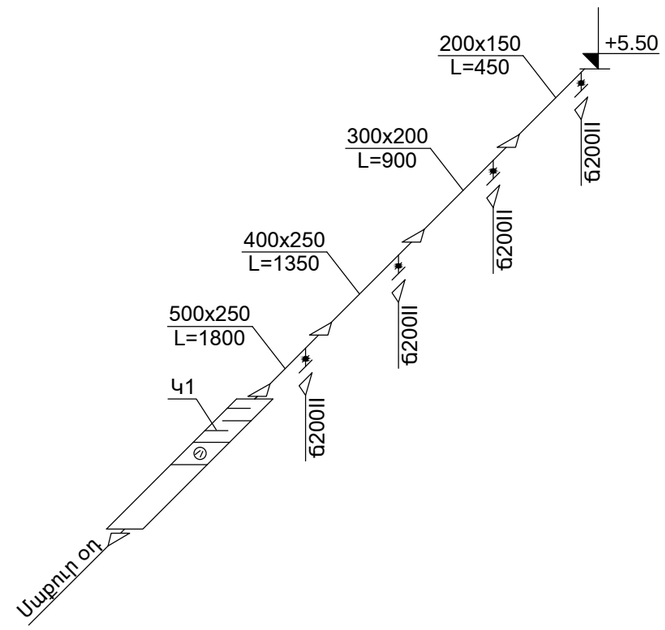


| NN | ԱՆՎԱՆՈՒՄ | ՆՇԱՆԱԿՈՒՄ | ՉԱՓԻ ՄԻԱՎՈՐ | ՔԱՆԱԿ | ԾԱՆՈԹ. |
|---|---|---|---|---|---|
| | Կ2 | | | | |
| Կ2.1 | Օդային կափույր օժանդակ շարժաբերով | LKSF 60-30/230 | հատ | 1 | |
| Կ2.2 | Օդային զտիչ KFD`KF5 գրպանային ներդիրով | KFD 60-30 | հատ | 1 | |
| Կ2.3 | Էլեկտրական օդատաքացուցիչ | EOS 60-30/22 | հատ | 1 | Q=22.5 կվտ |
| Կ2.4 | Անմիջական օդասառեցուցիչ | CHF 60-30/3L | հատ | 1 | Q=10.4 կվտ |
| Կ2.5 | Ճկուն ներդիր | DV 60-30 | հատ | 2 | |
| Կ2.6 | Ցածր ճնշման շառավղային օդամուղ | RP 60-30/28-4D | հատ | 1 | N=1397վտ |
| Կ2.7 | Ձայնախլացուցիչ | TKU 60-30 | հատ | 1 | L=1.0մ |

| | | | | | |
|---|---|---|---|---|---|
| ՏՆՕՐԵՆ | Ն. ՍԱՐԳՍՅԱՆ | | ՀՀ ՔՆՉԱԿԱՆ ԿՈՄԻՏԵԻՆ ՀԱՆՁՆՎԱԾ ՀՀ Ք. ԵՐԵՎԱՆ Գ.ՆԺԴԵՀԻ ԹԻՎ 27 ՀԱՍՑԵՈՒՄ ԳՏՆՎՈՂ ՄԱՍՆԱՇԵՆՔԻ ՎԵՐԱԿԱՌՈՒՑՈՒՄ | | |
| | | | | | |
| ՆԱԽԱԳԾԵՑ | Կ.ՎԱՐԴԱՆՅԱՆ | | ՋԵՌՈՒՑՈՒՄ ԵՎ ՕԴԱՓՈԽՈՒԹՅՈՒՆ | ՓՈՒԼ | ԹԵՐԹ | ԹԵՐԹԵՐ |
| | | | | ԱՆ | ՋՕ-7 | 7 |
| | | | ՕԴԱՓՈԽՈՒԹՅԱՆ Կ1,Ա1,Ա2,Ա3 ՀԱՄԱԿԱՐԳԵՐԻ ՍԽԵՄԱՆԵՐ ԵՎ Կ1 ՀԱՄԱԿԱՐԳԻ ԿԱՅԱՆՔ | «ՍԱՐԳԻՍ ԵՎ ՄԱՐԻԱՆՆԱ» ՍՊԸ | | |
| Պաշտոն | Ազգանուն | Ստորագ. | | | | |